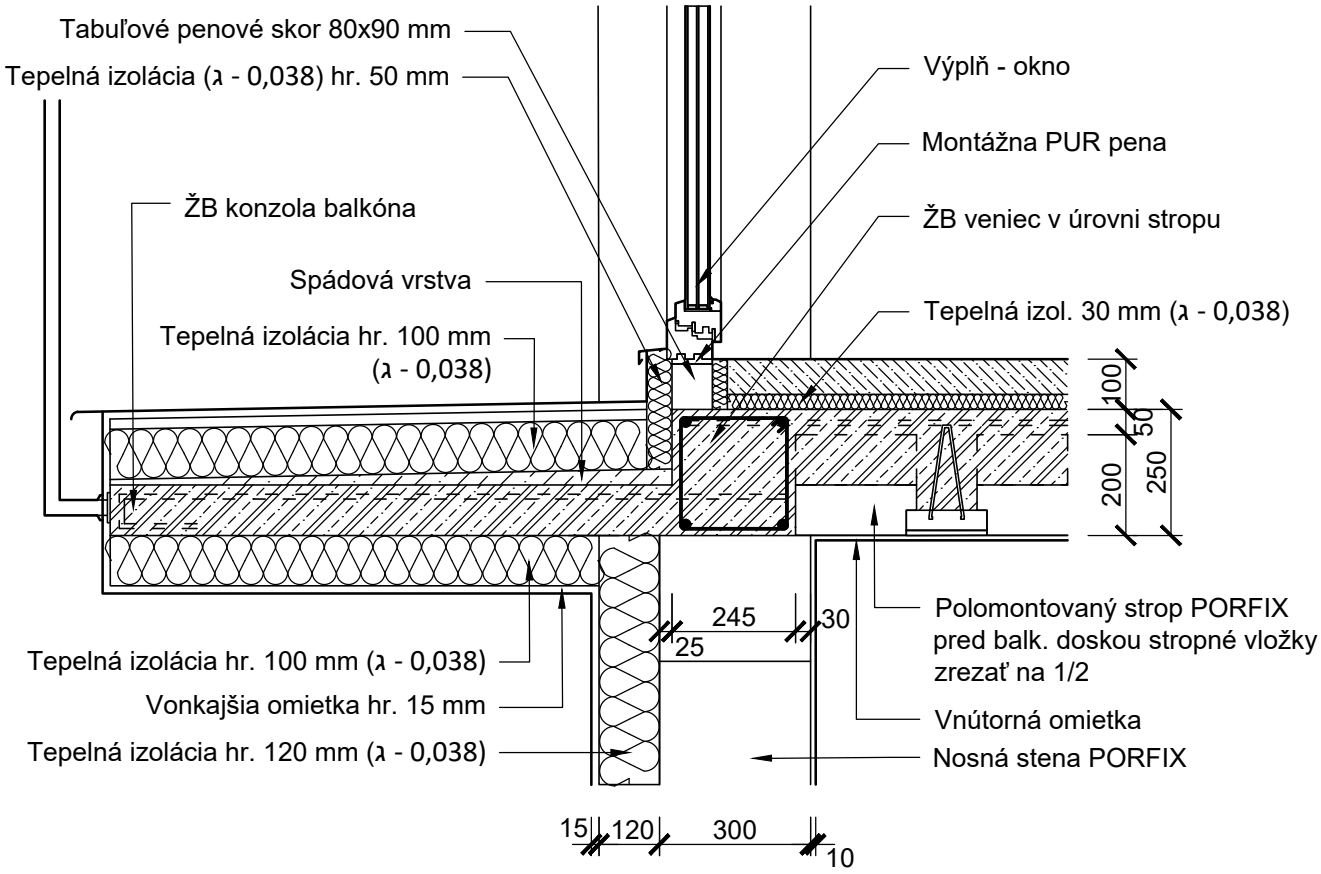DETAIL KD10b - MURIVO 300 - BALKÓNOVÁKONZOLA V SPODNEJ ÚROVNI